CHATEAU D'EAU

VUE EN PLAN

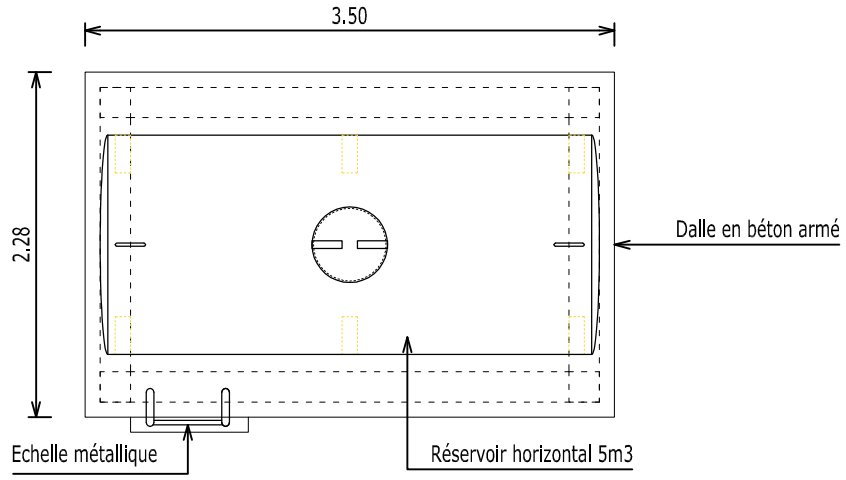

PLAN DE FONDATION

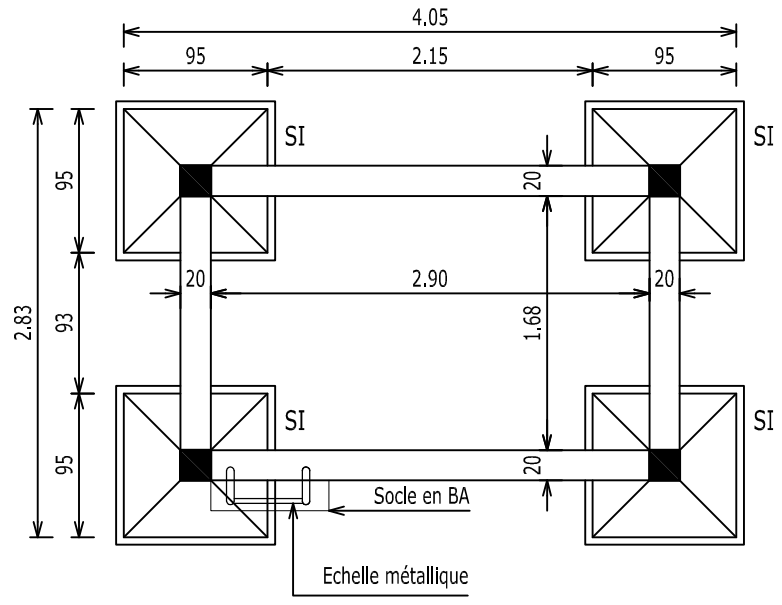

FAÇADE PRINCIPALE

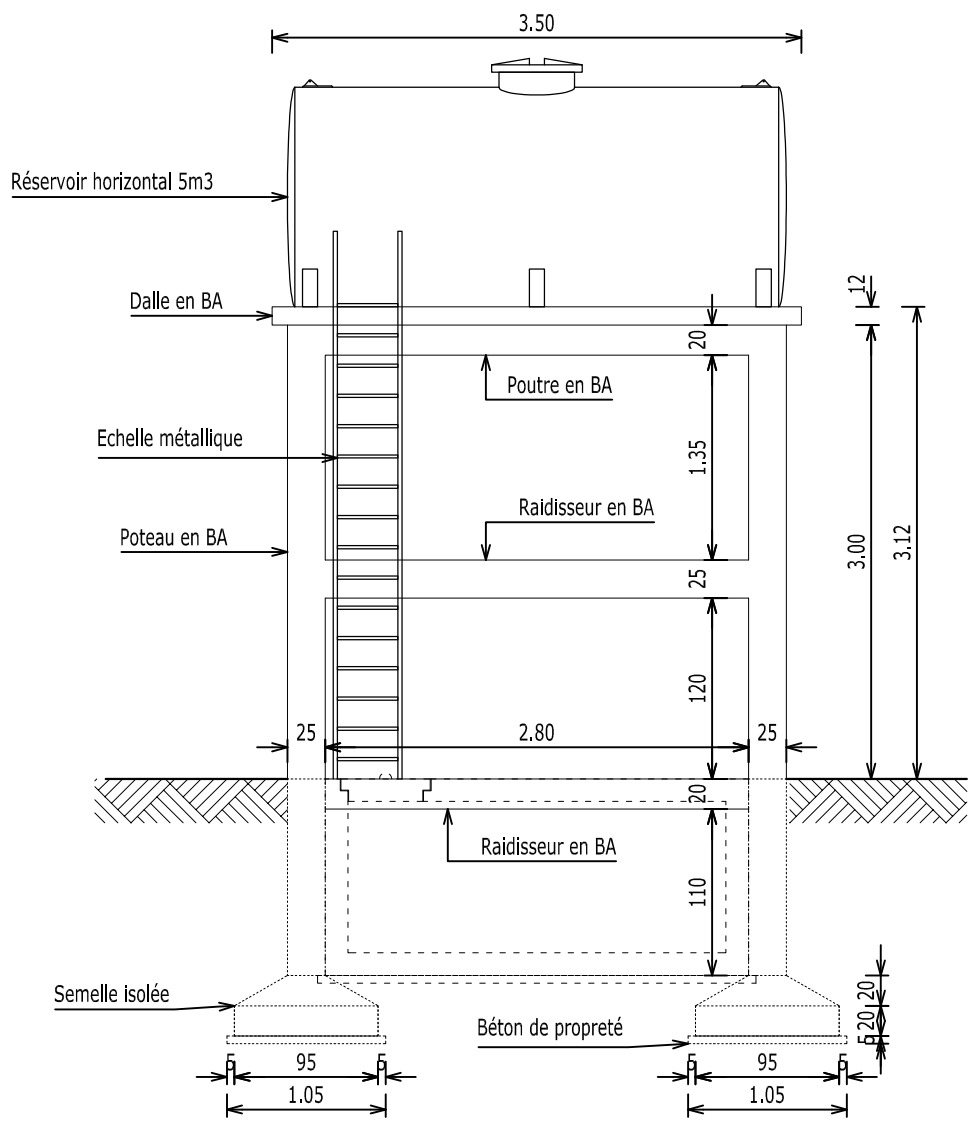

FAÇADE LATERALE

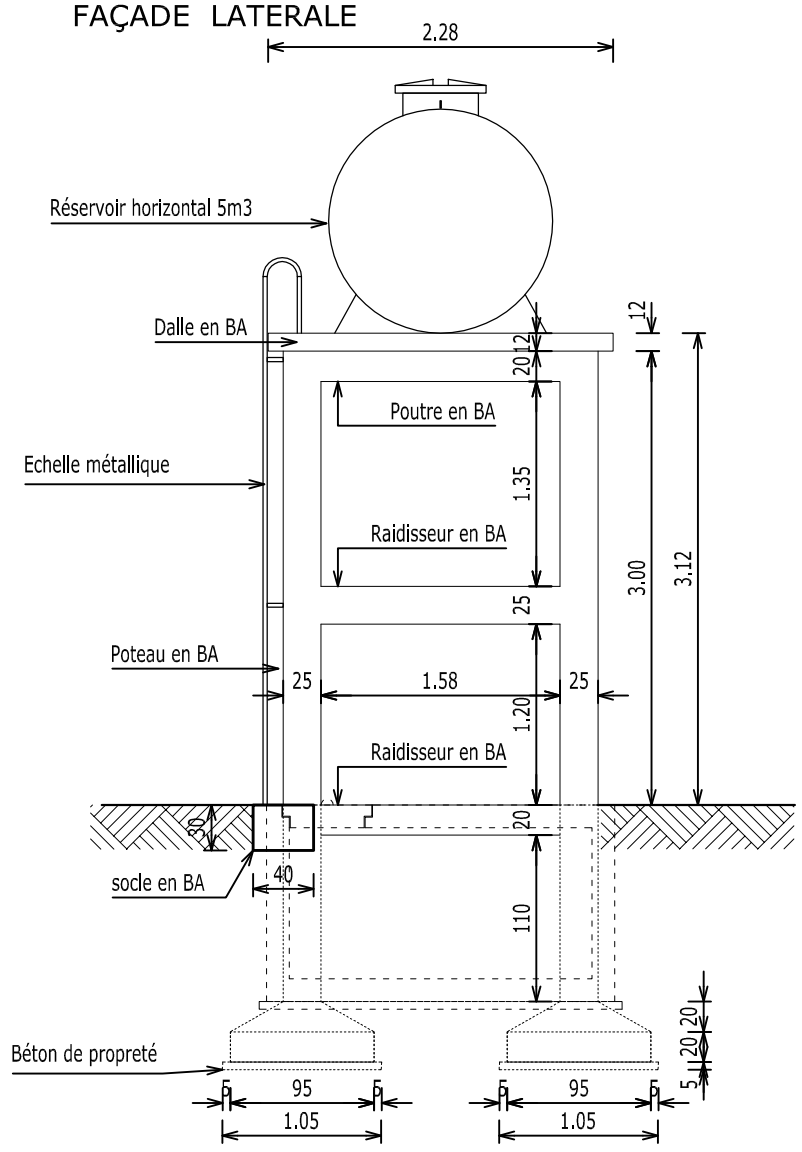

REGARD COLLECTEUR 200x250x100

VUE EN PLAN

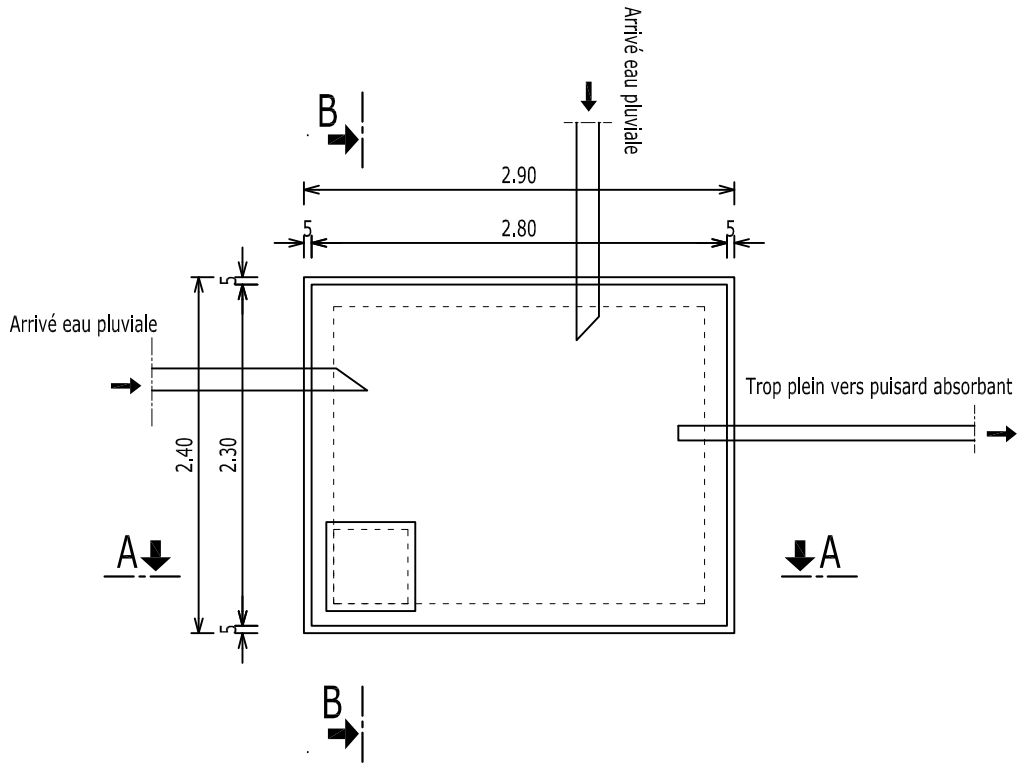

Coupe A-A

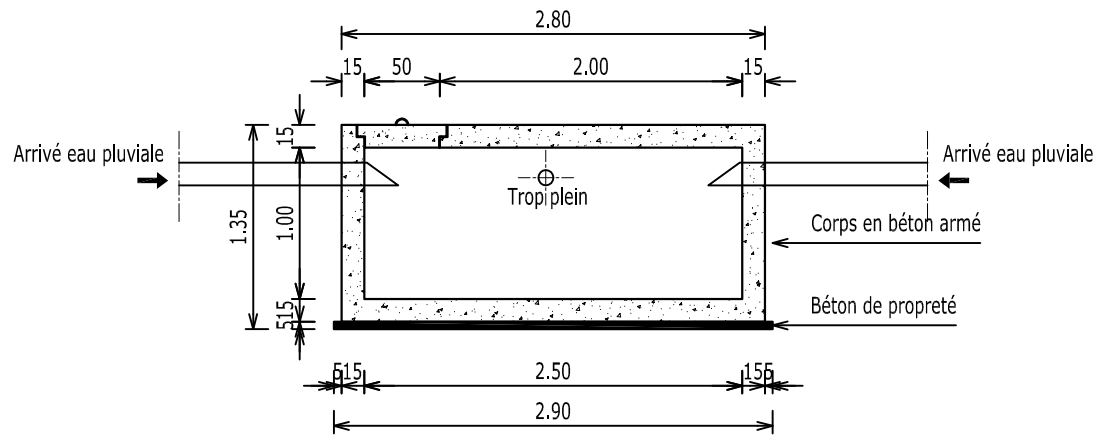

Coupe B-B

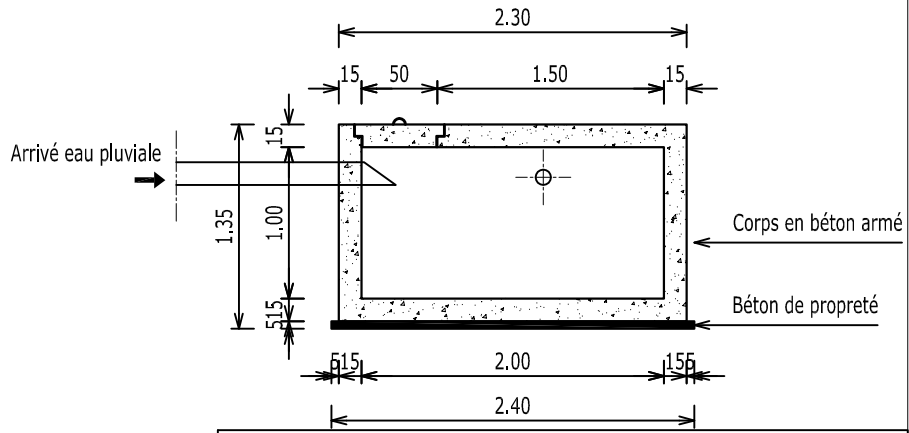

Travaux de Construction/Réhabilitation et d'Extension des bureaux des unités régionales de gestion du programme AFAFI-NORD		
Site : Sambava	DOSSIER D'APPEL D'OFFRES	
PLAN CHATEAU D'EAU ET REGARD 200x250x100		
Mai 2021	Plan N°: CTE 01	Echelle: 1/50